Gamme **PRIM'O**

Contemporaine & efficace

Une gamme au design cossu et moderne pour le plus grand confort des utilisateurs.

Manette médicale

Manette métal.
S'adapte à toute la gamme Prim'O ainsi qu'à toute robinetterie d'un corps Ø40 mm et carré de 7 mm.

Finition	Réf.
Chromé	**93610-1**

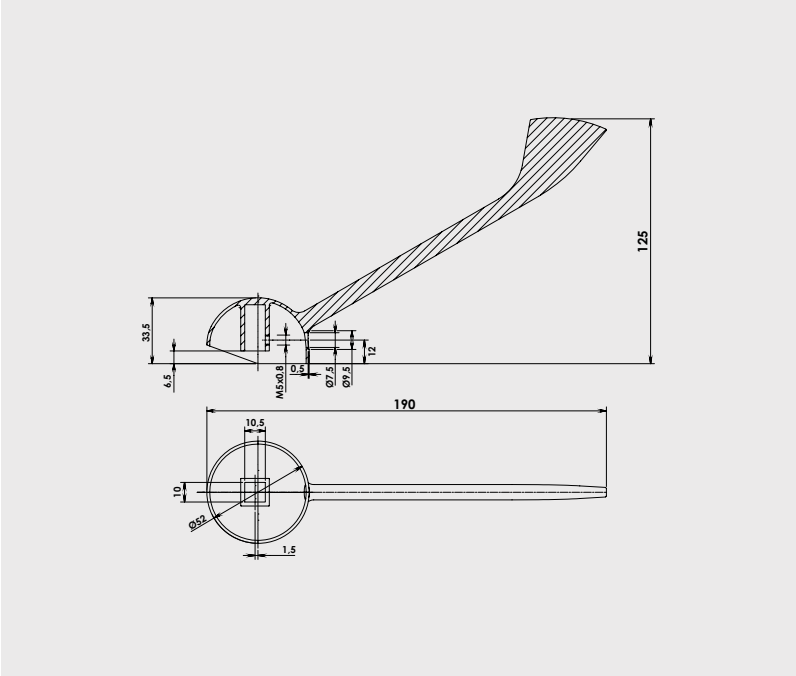

R_93610-1-0219lbv01